U-9863

Heavy Duty Patio Door / Window Lock

Cerrojo de alta resistencia - Puerta / Ventana patio

Verrou robuste - Porte / Fenêtre patio

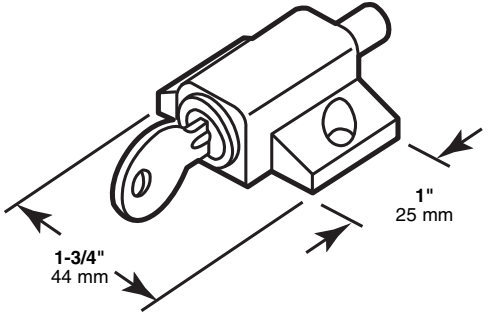



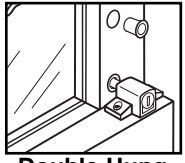

Double Hung Window

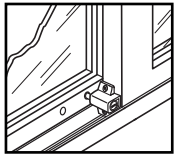

Sliding WIndow or Door

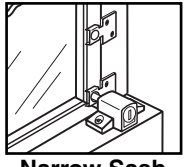

Narrow Sash

TOOLS NEEDED
HERRAMIENTAS REQUERIDAS
OUTILS REQUIS



Phillips Screwdriver
Destornillador Phillips
Tournevis Phillips

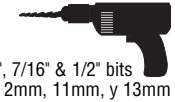

Drill with 1/16", 3/32", 7/16" & 1/2" bits
Taladro de brocas de 2mm, 11mm, y 13mm
Perceuse et forets de 2mm, 11mm, et 13mm

NOTE: Installation drawings are typical for this style of replacement part. They may not show a part identical to the one you are installing.

NOTA: Los dibujos para la instalación son genéricos para repuestos de este tipo; por lo que podrían no mostrar una pieza idéntica a la que usted esté instalando.

REMARQUE : Les dessins d'installation sont typiques pour ce style de pièce de rechange. Ils pourraient ne pas illustrer une pièce identique à celle que vous installez.

TO INSTALL: Patio door or Sliding Window - Close movable panel. Position lock on moving panel as indicated above. Mark and drill (3/32") two (2) mounting holes and one (1) bolt hole (7/16") on fixed panel. **Narrow Sash Double Hung Windows** - Align keeper to engage lock bolt as shown (mortise keeper if necessary). Mark and drill (1/16") keeper mounting holes and install. Position lock to engage keeper and drill (3/32") two (2) mounting holes. Install lock. **Regular Sash Windows** - Use the keeper ferrules as shown. Drill (1/2") ferrule holes and follow directions above to mount lock.

PARA INSTALAR: Puerta del patio o ventana el resbalar - panel movible cercano. Coloque la cerradura en panel móvil según lo indicado arriba. Marque y perfore (3mm) dos (2) agujeros de montaje y un (1) agujero de perno (11mm) en panel fijo. **Sash estrecho ventanas colgado doble** - alinee a encargado para contratar el perno de la cerradura según lo demostrado (encargado de la mortaja en caso de necesidad). Marque y perfore (2mm) los agujeros de montaje del encargado e instálelos. Coloque la cerradura para contratar el encargado y el taladro (3mm) dos (2) agujeros de montaje. Instale la cerradura. **Sash ventana regulare** - utilice las virolas del encargado según lo demostrado. Perfore (el 13mm) los agujeros de la virola y siga las direcciones arriba para montar la cerradura.

POUR INSTALLER: Porte de patio ou fenêtre de glissement - panneau mobile étroit. Placez la serrure sur le panneau mobile comme indiqué ci-dessus. Marquez et forez (3mm) deux (2) trous de support et un (1) trou de boulon (11mm) sur le panneau fixe. **Sash étroit double fenêtre accroché** - alignez le garde pour engager le boulon de serrure comme montré (garde de mortaise au besoin). Marquez et forez (2mm) les trous de support de garde et les installez. Placez la serrure pour engager le garde et le foret (3mm) deux (2) trous de support. Installez la serrure. **Sash régulier fenêtre** - utilisez les embouts de garde comme montrés. Forez (13mm) les trous d'embout et suivez les directions ci-dessus pour monter la serrure.

© 2010 Prime-Line Products

PRIME-LINE®
26950 San Bernardino Ave., Redlands, CA 92374